Monteringsvejledning til underlimning af Mera vaske i sten-, kunststen- og keramik-bordplader

LAVABO®

1. Udskæring i bordpladen

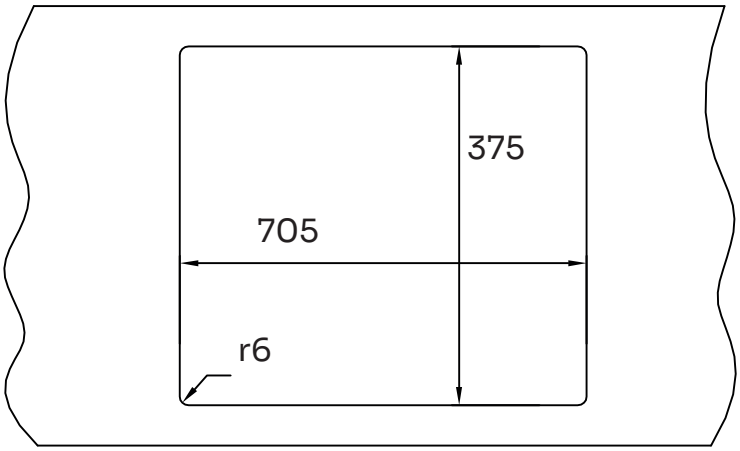

2. Forberedelse til monteringssæt

a) 4 huller bores i bordpladen

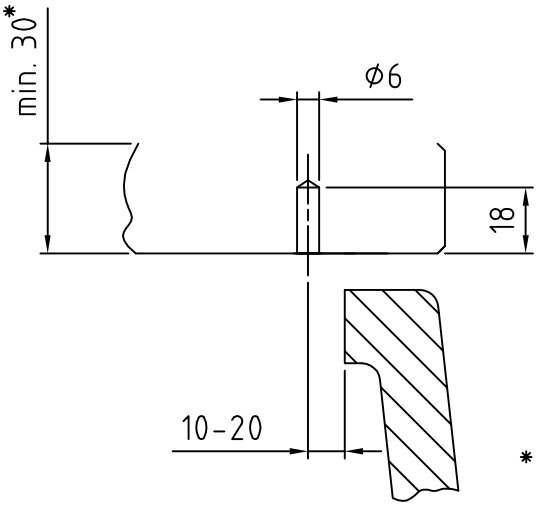

b) 4 huller bores i bordpladen

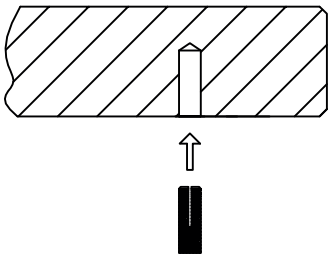

* Hvis vasken kun limes, kan bordpladen være tyndere.

3. Limning

a) Påfør silikone på vaskens kant. (Vær opmærksom på bordplade-porducentens anbefalinger)

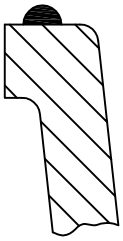

b) Placer vasken i den ønskede position

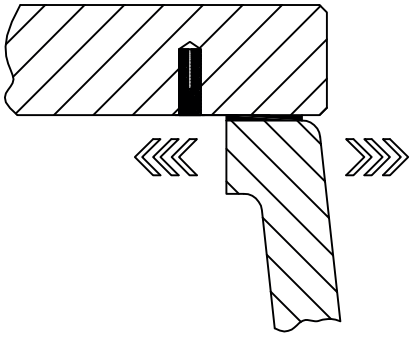

LAVABO®

4. Fastskruning

a) Placer vinkel

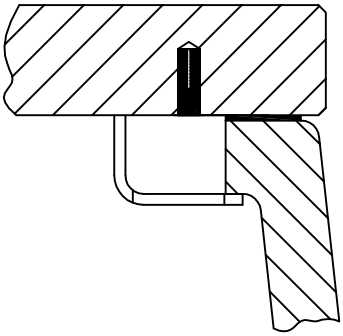

b) Skru vasken fast

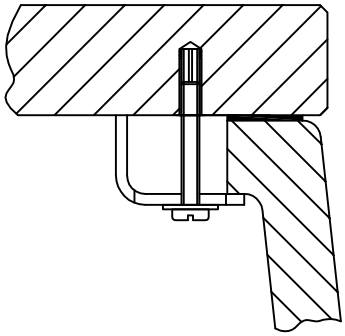

Udskæringsmål*

Model:	A	B	Radius
Mera 80 U	705 mm	375 mm	r6

*Vi anbefaler, på grund af materialemæssige tolerancer på +/- 1,5 %, at lave udskæringen baseret på den leverede vask.